מרתון ירושלים

חצי מרתון

15.06.2022

מרתון ירושלים			
חצי מרתון			
רבעי			

מלון ויצמן יבנה

קומת קרקע

תכנית קומת גג

1:50 מ"מ

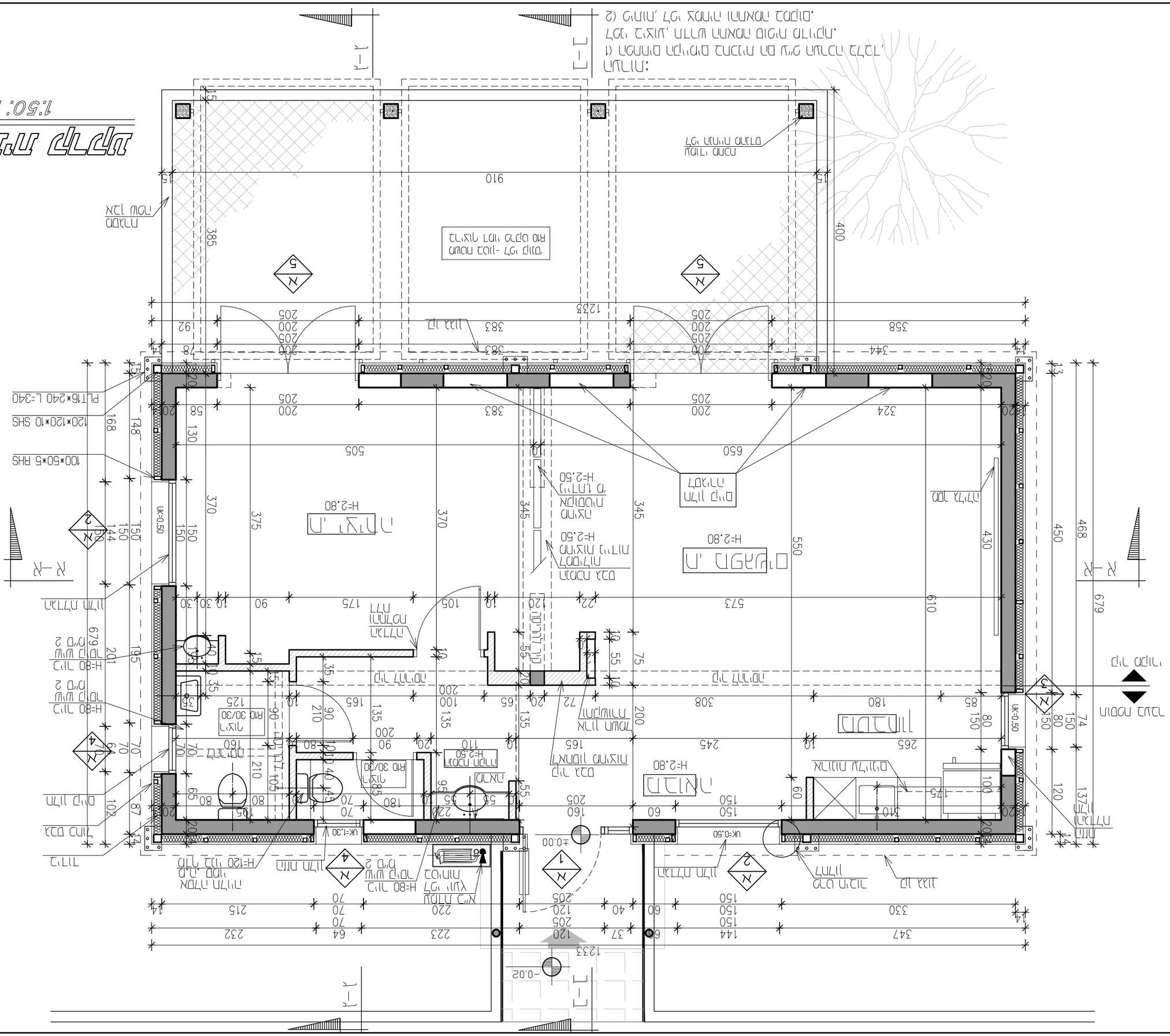

מהדורה:	1
קנ"מ:	1:50
תאריך:	15.06.2022

שלב:	הגשה
מכון רישוי	
מס' תוכנית	1

יחי אדריכלות
www.yarhi.co.il | 054-7461709

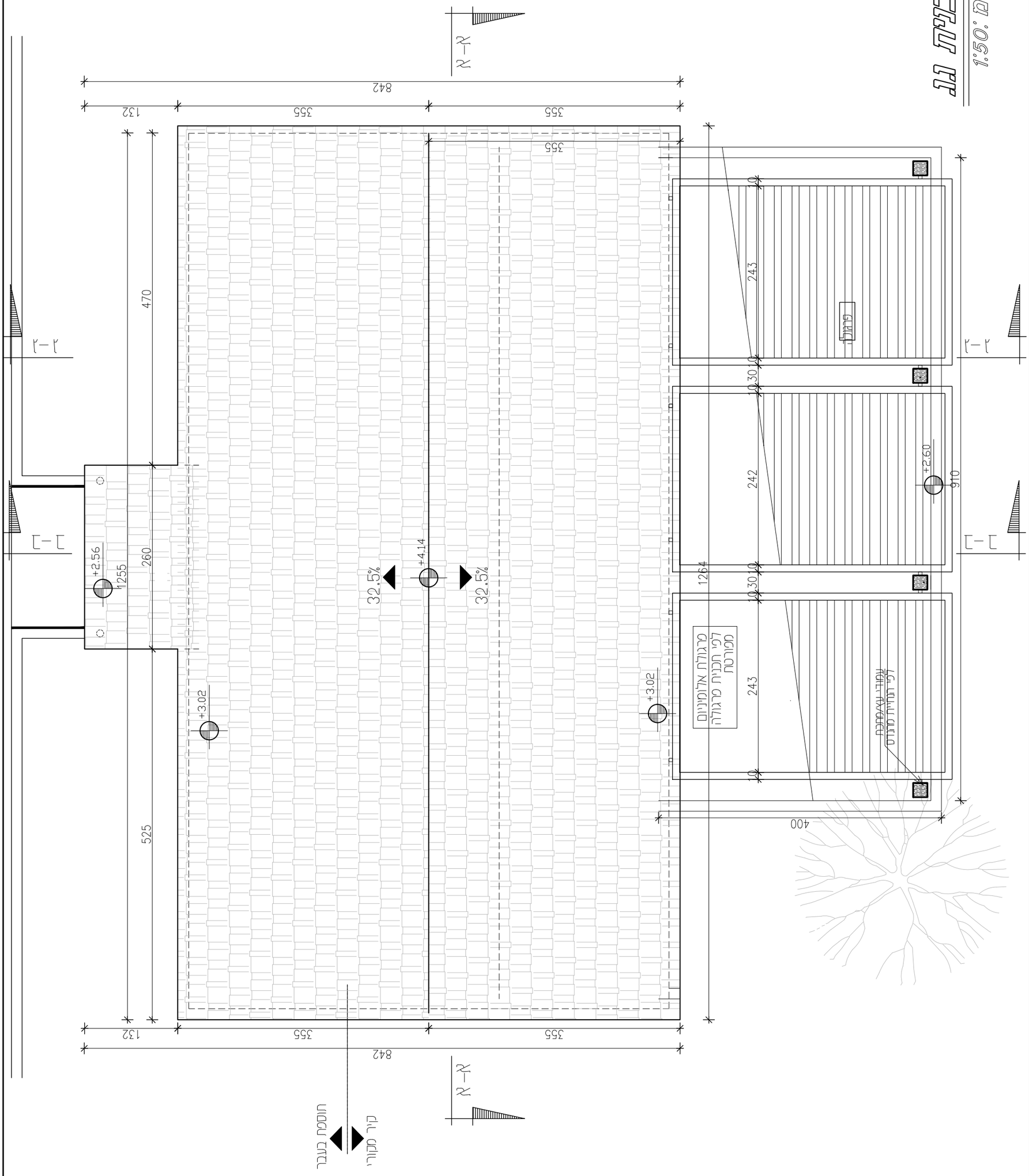
תכנית מגרש
1:50 מ.מ
מקרא:
מגרש
מבנה
מבנה מגורים
מבנה מגורים
מבנה מגורים

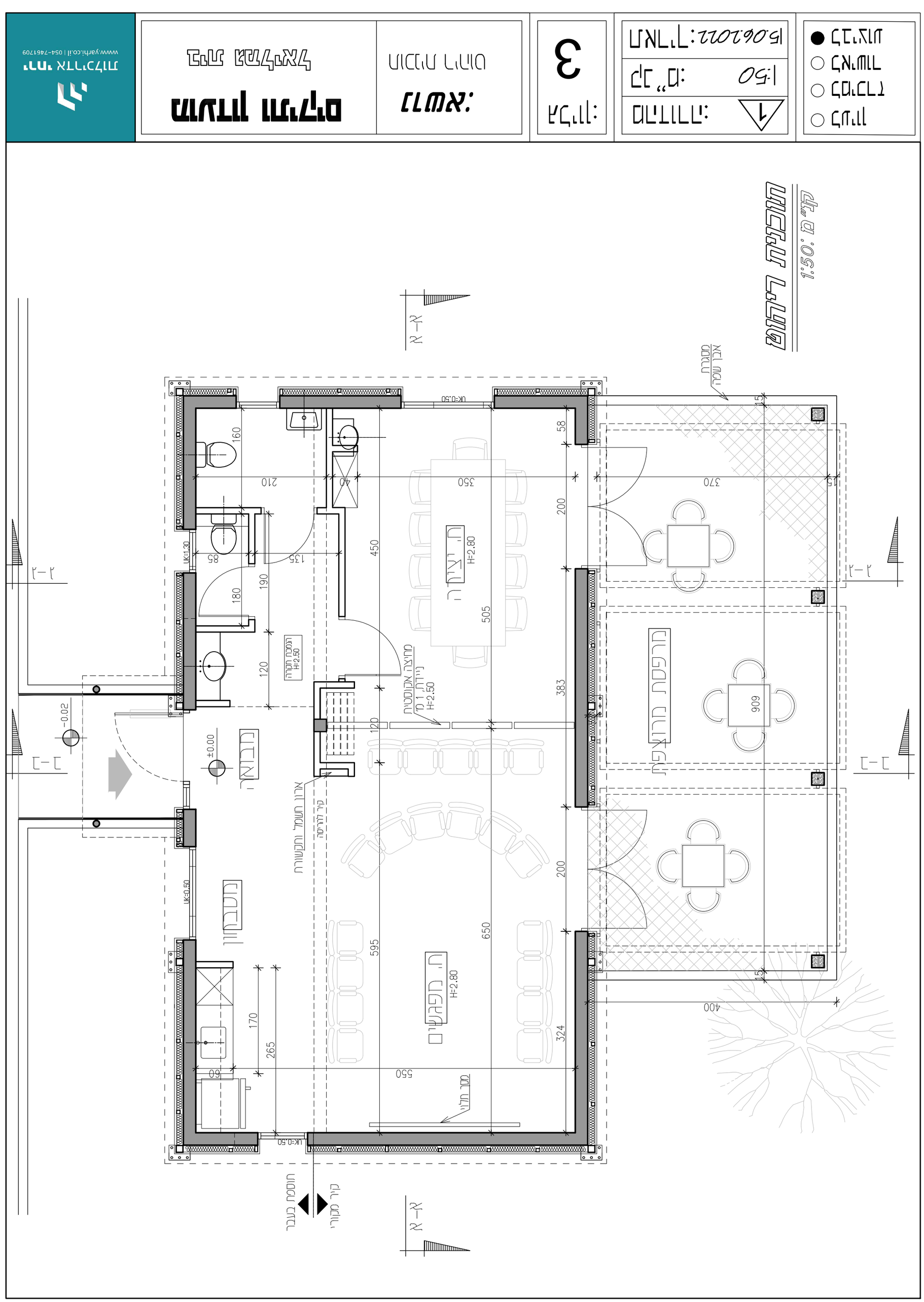

מבנה מרכזי	מרפסת תרגום	:אמות מידה	www.yahi.co.il | 054-7461709
מבנה מרכזי	מרפסת תרגום	3	
		15.06.2022 :תאריך	
		1:50 מ"ר	
		:מהדורה	

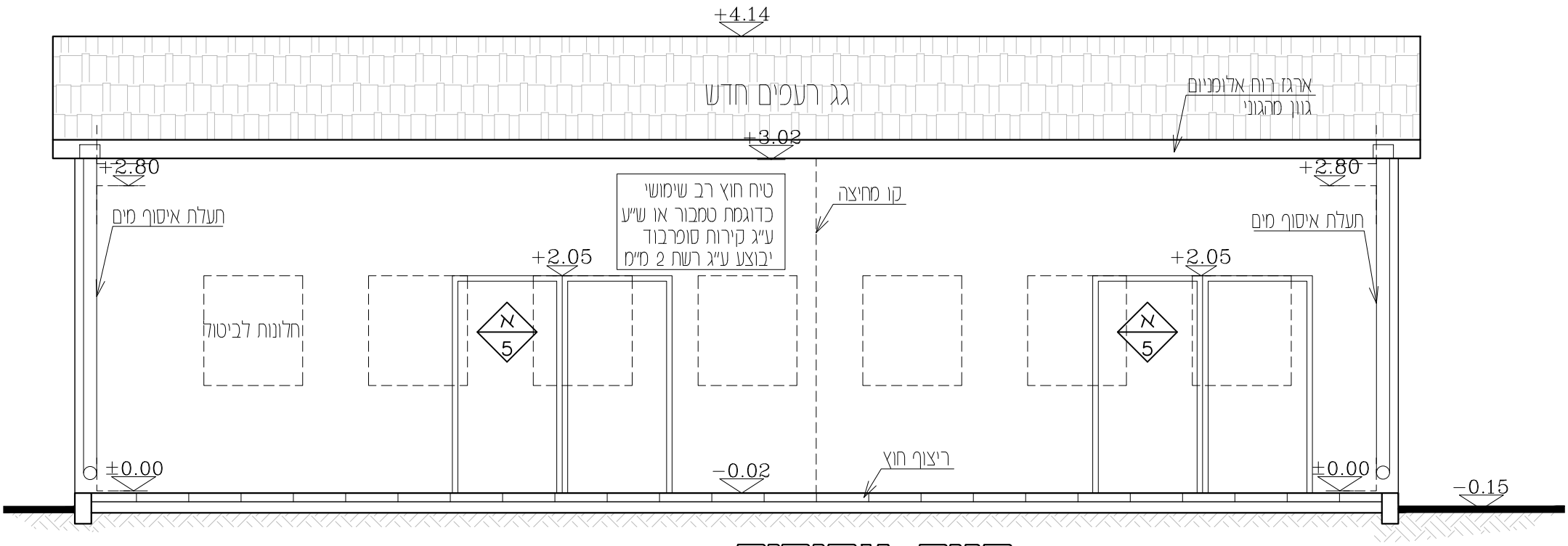

חזית אחורית

קנ"מ 1:50

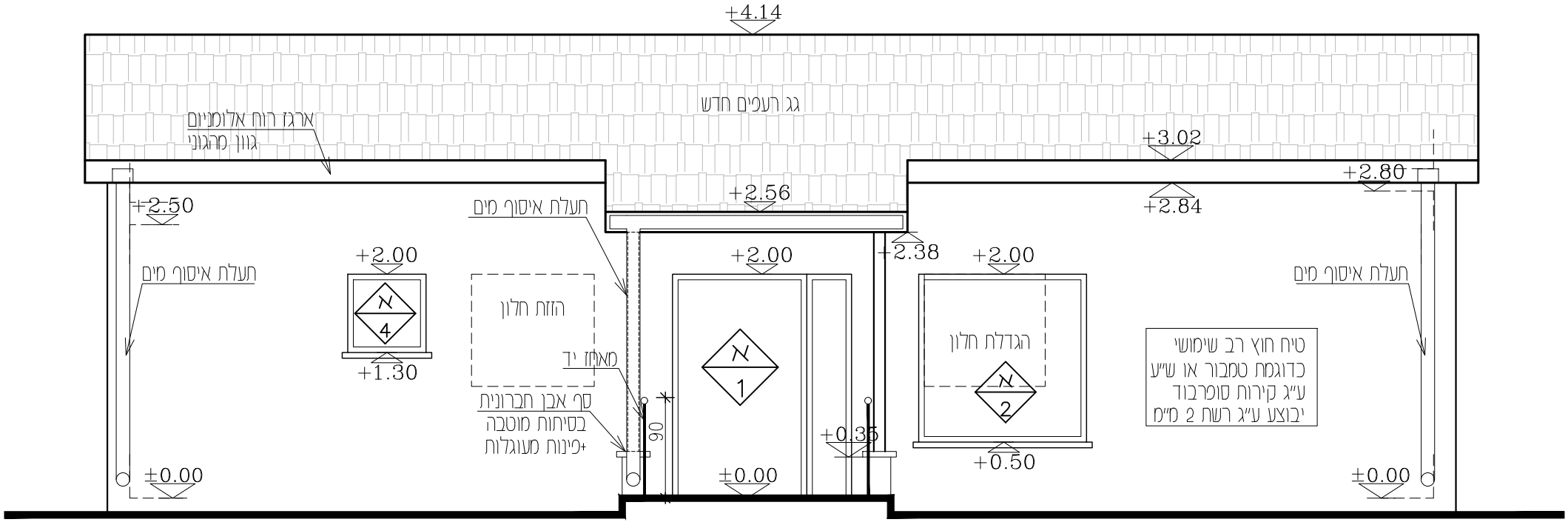

חזית כניסה

קנ"מ 1:50

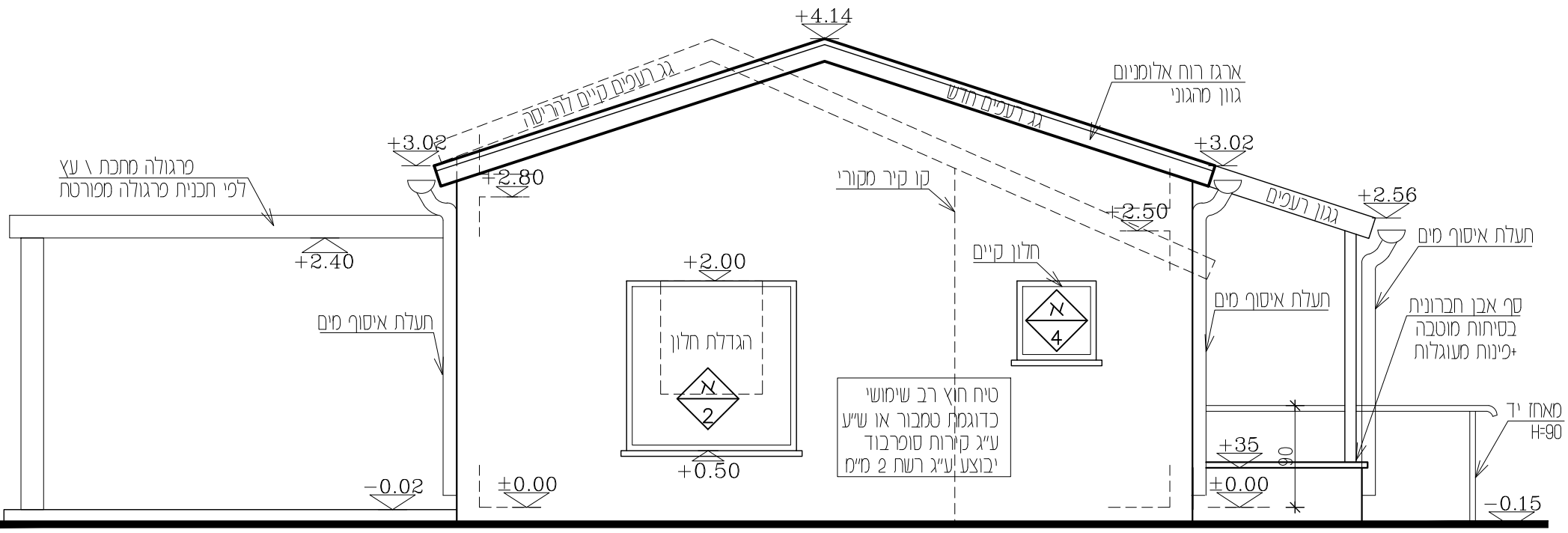

חזית צד

קנ"מ 1:50

○ לעיון ○ למיכרז ○ לאישור ● לביצוע	מהדורה: 1 קנ"מ: 1:50 תאריך: 15.06.2022	גליון: 4	נושא: חזיתות	מועדון ותיקים בית גמליאל

ירחי אדריכלות
www.yarhi.co.il | 054-7461709

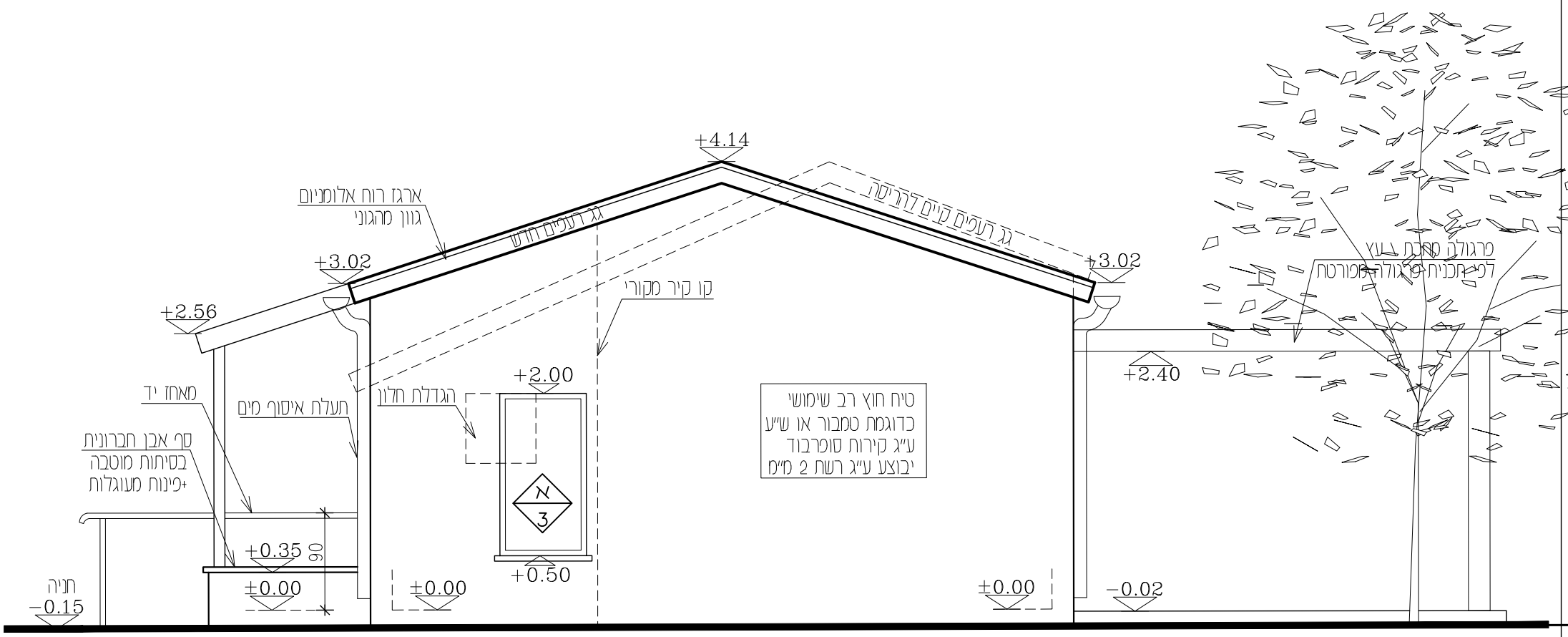

חזית צד

קנ"מ 1:50

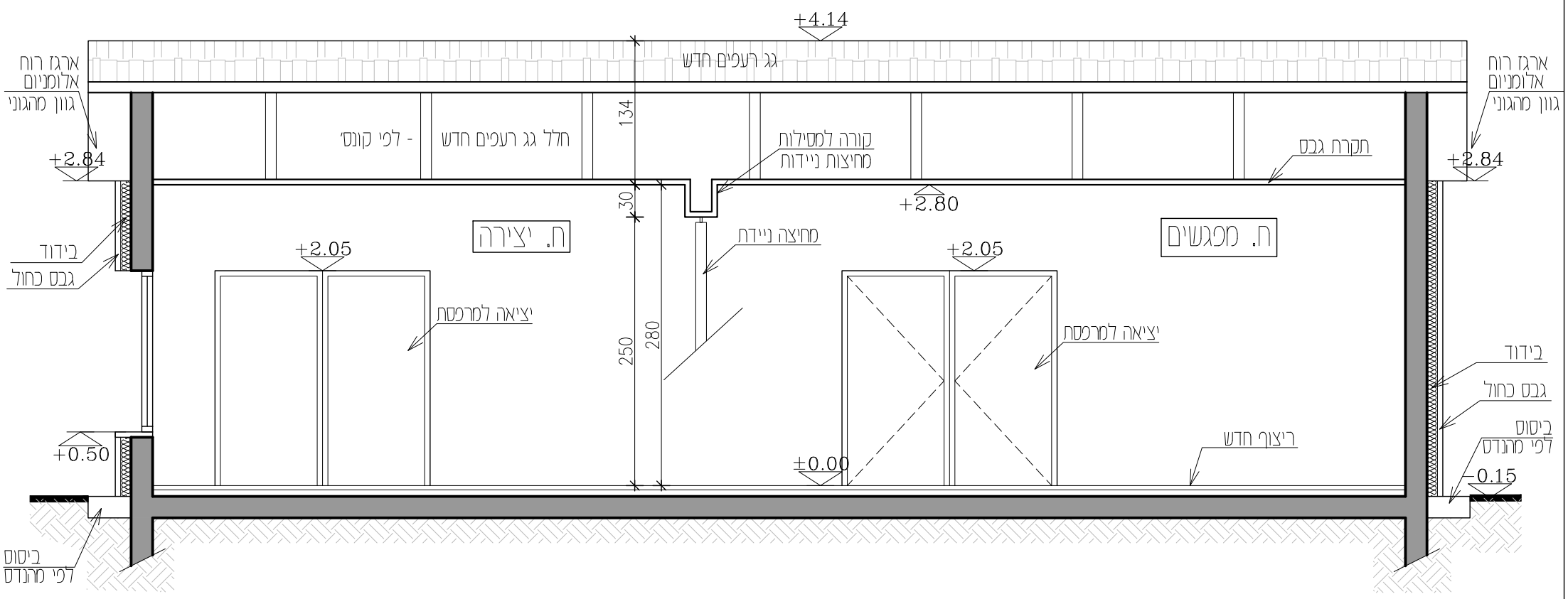

חתך א-א

קנ"מ 1:50

○ לעיון ○ למיכרז ○ לאישור ● לביצוע	מהדורה: 1 קנ"מ: 1:50 תאריך: 15.06.2022	גליון: 5	נושא: חזית וחתך	**מועדון ותיקים** בית גמליאל

ירחי אדריכלות
www.yarhi.co.il | 054-7461709

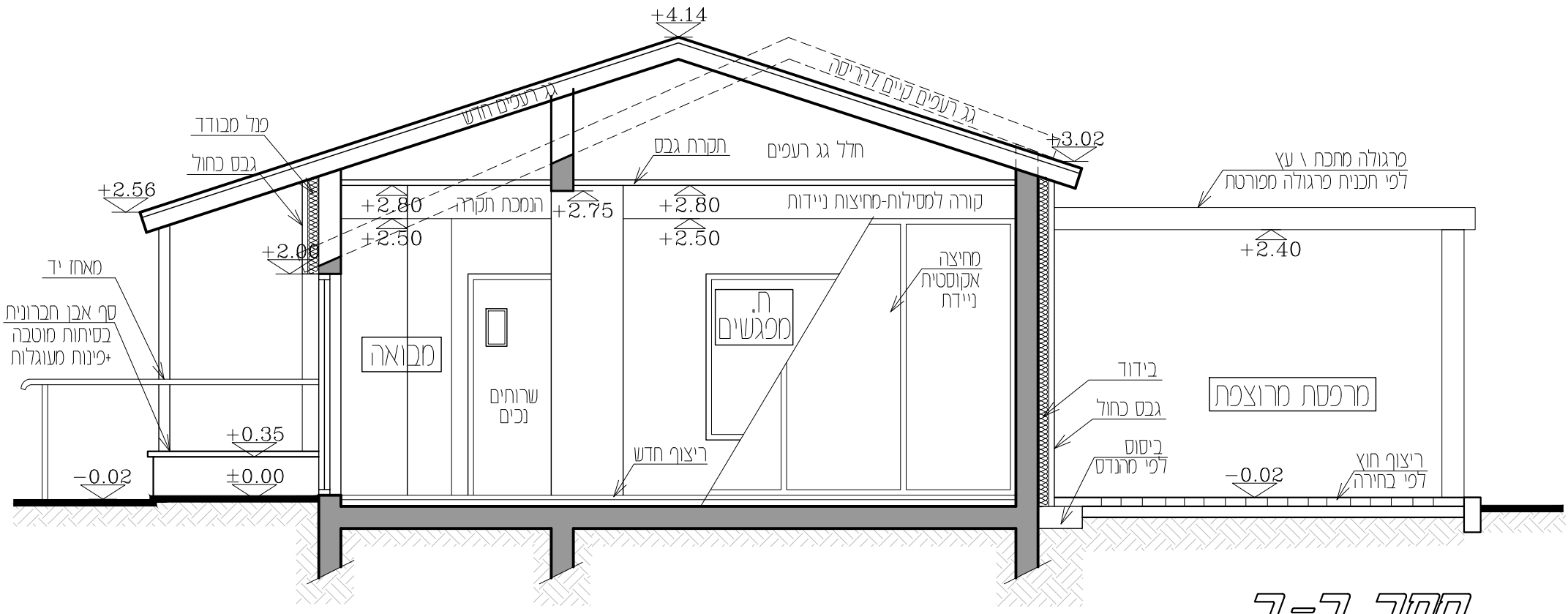

חתך ב-ב

קנ"מ 1:50

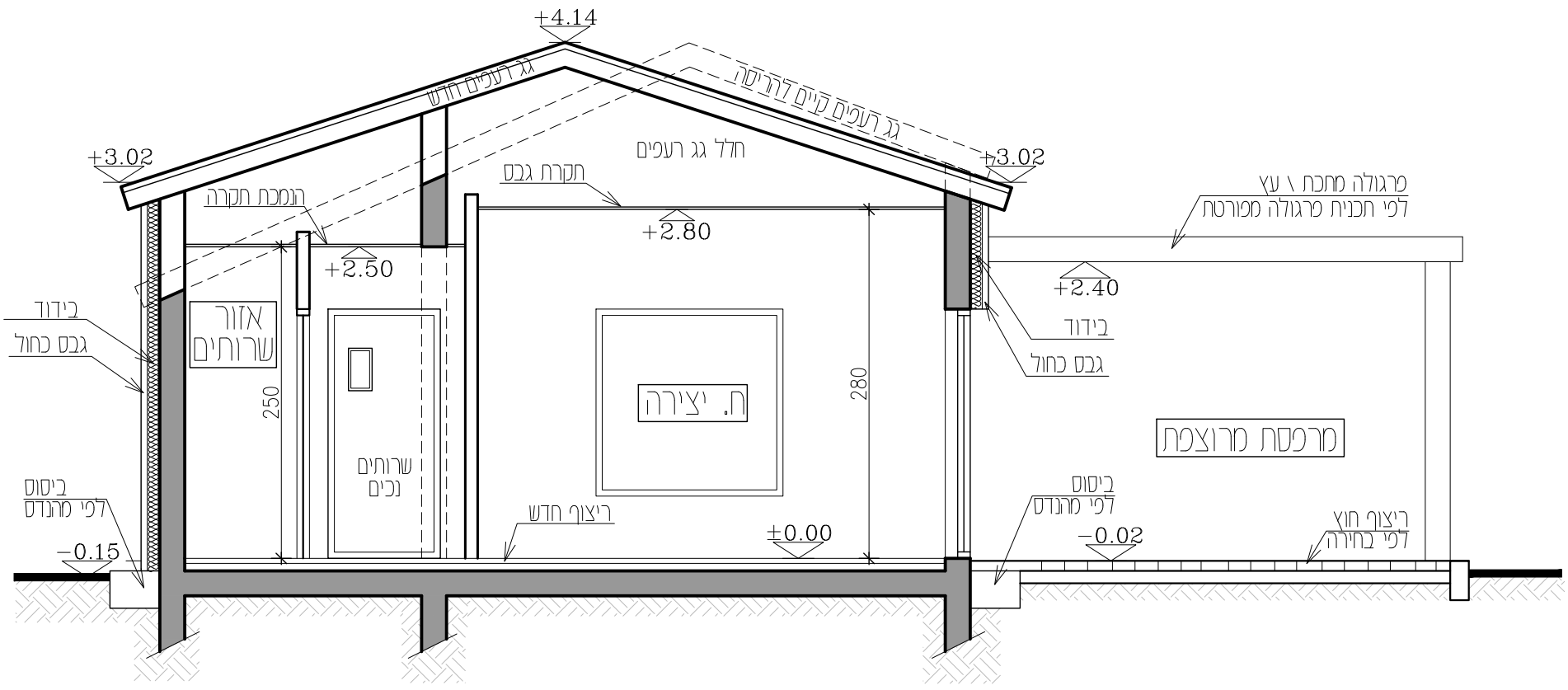

חתך ג-ג

קנ"מ 1:50

○ לעיון ○ למיכרז ○ לאישור ● לביצוע	מהדורה: 1 קנ"מ: 1:50 תאריך: 15.06.2022	גליון: 6	נושא: חתכים	**מועדון ותיקים** בית גמליאל

ירחי אדריכלות
www.yarhi.co.il | 054-7461709

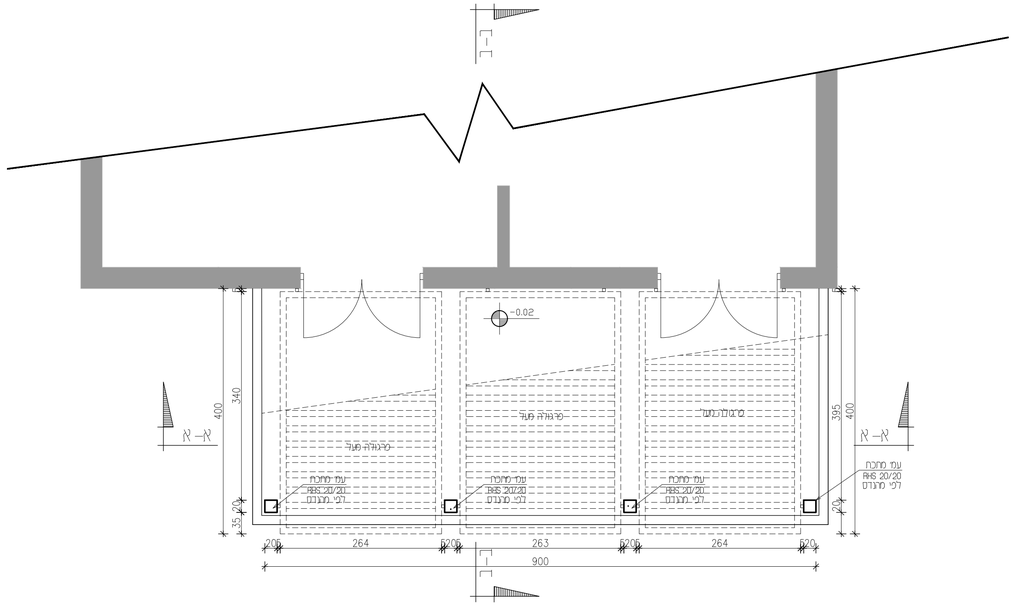

תוכנית קרקע
קנ"מ 1:50

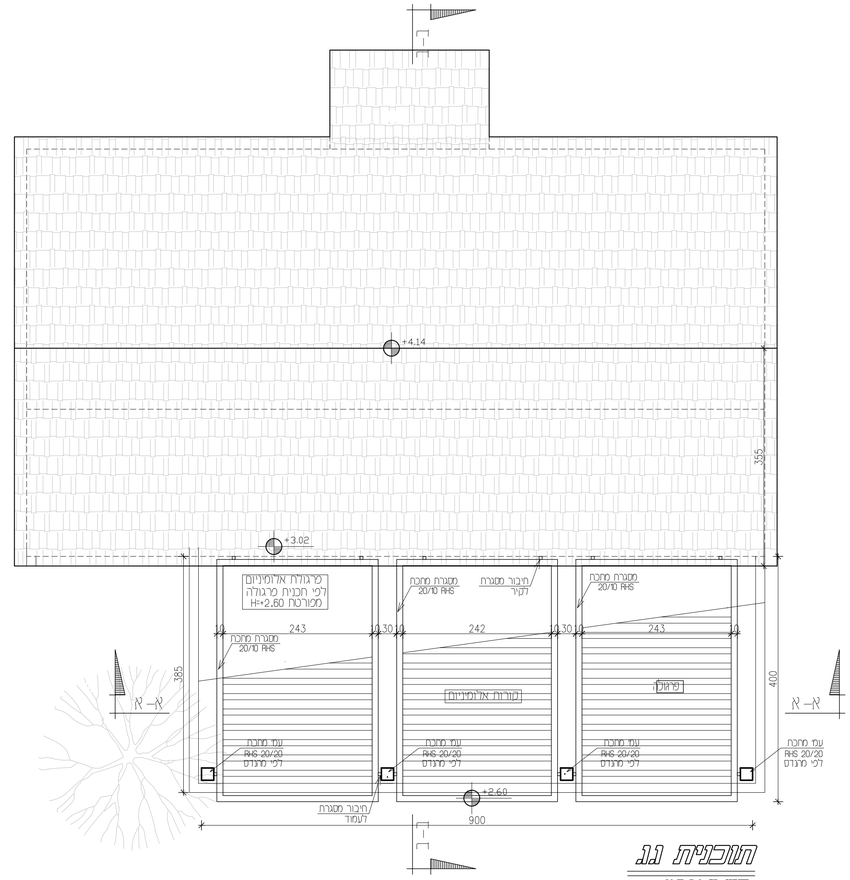

תוכנית ג.ג
קנ"מ 1:50

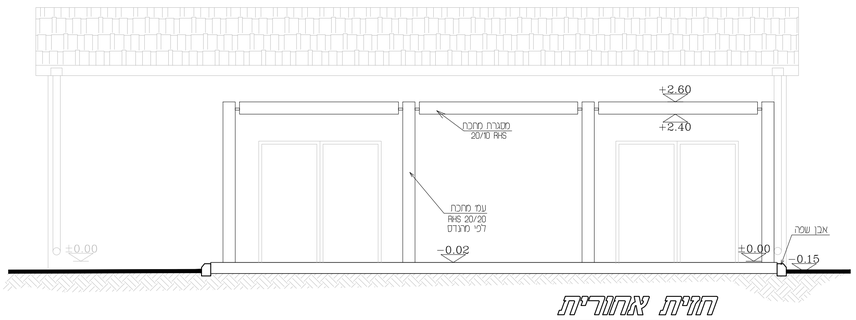

חזית אחורית
קנ"מ 1:50

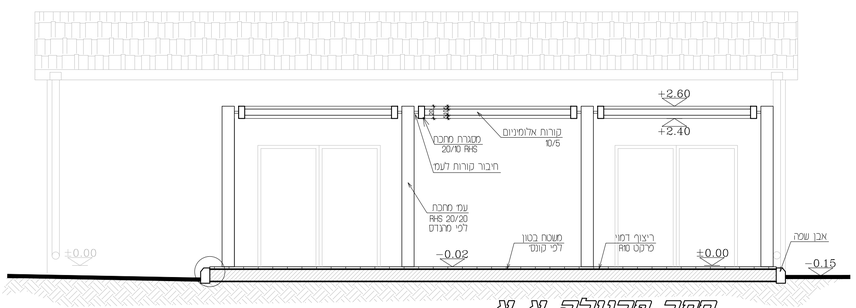

חתך פרגולה א א
קנ"מ 1:50

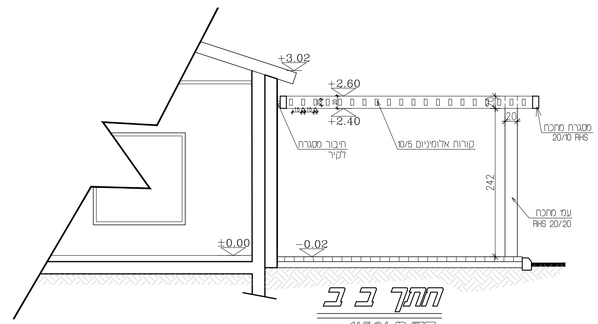

חתך ב ב
קנ"מ 1:50

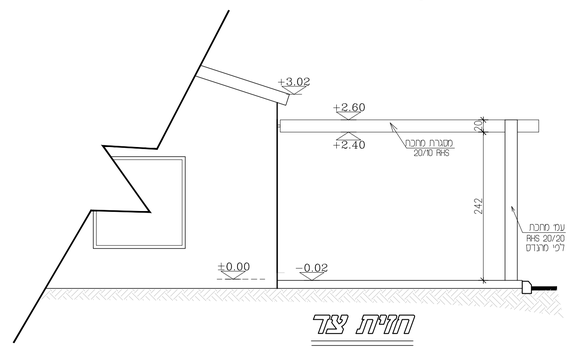

חזית צד
קנ"מ 1:50

תפוצת עותקים			תאריך
[illegible]			
[illegible]	[illegible]	[illegible]	[illegible]
[illegible]	[illegible]	[illegible]	[illegible]
[illegible]	[illegible]	[illegible]	[illegible]
[illegible]	[illegible]	[illegible]	[illegible]
[illegible]	[illegible]	[illegible]	[illegible]
[illegible]	[illegible]	[illegible]	[illegible]
[illegible]	[illegible]	[illegible]	[illegible]
[illegible]	[illegible]	[illegible]	[illegible]

פרטי עדכונים\ שינויים	תאריך	מסי עדכון

הקבלן אחראי לבדיקת התוכניות והתאמתן במקום.
עבר המבצע לבקר את כל המידות , ועל כל סטות או
אי התאמה , עליו להודיע למתכנן.
אין לקבוע מידות ע"י מדידה בשרטוט.
אין לבצע אלא עפ"י רשיון בניה תקף.
מהנדס ו/או יועץ אשר עמו רשום מעל שם האדריכל
בתוכנית זו, עושא לבדו באחריות המקצועית והחוקית לתכנית.
אין לעשות כל שימוש בתוכנית זו או ברעיונות הנלוזים בה
ללא אישור בכתב מאת המתכנן.

הפרויקט :

פרגולה
מועדון ותיקים
בית גמליאל

מס' גיליון

7

נושא:

פרגולה

קנ"מ:	מהדורה מס'
1:50	1

תאריך:
15.06.2022

○ רעיון ○ כמיכרז ○ לאישור ● לביצוע

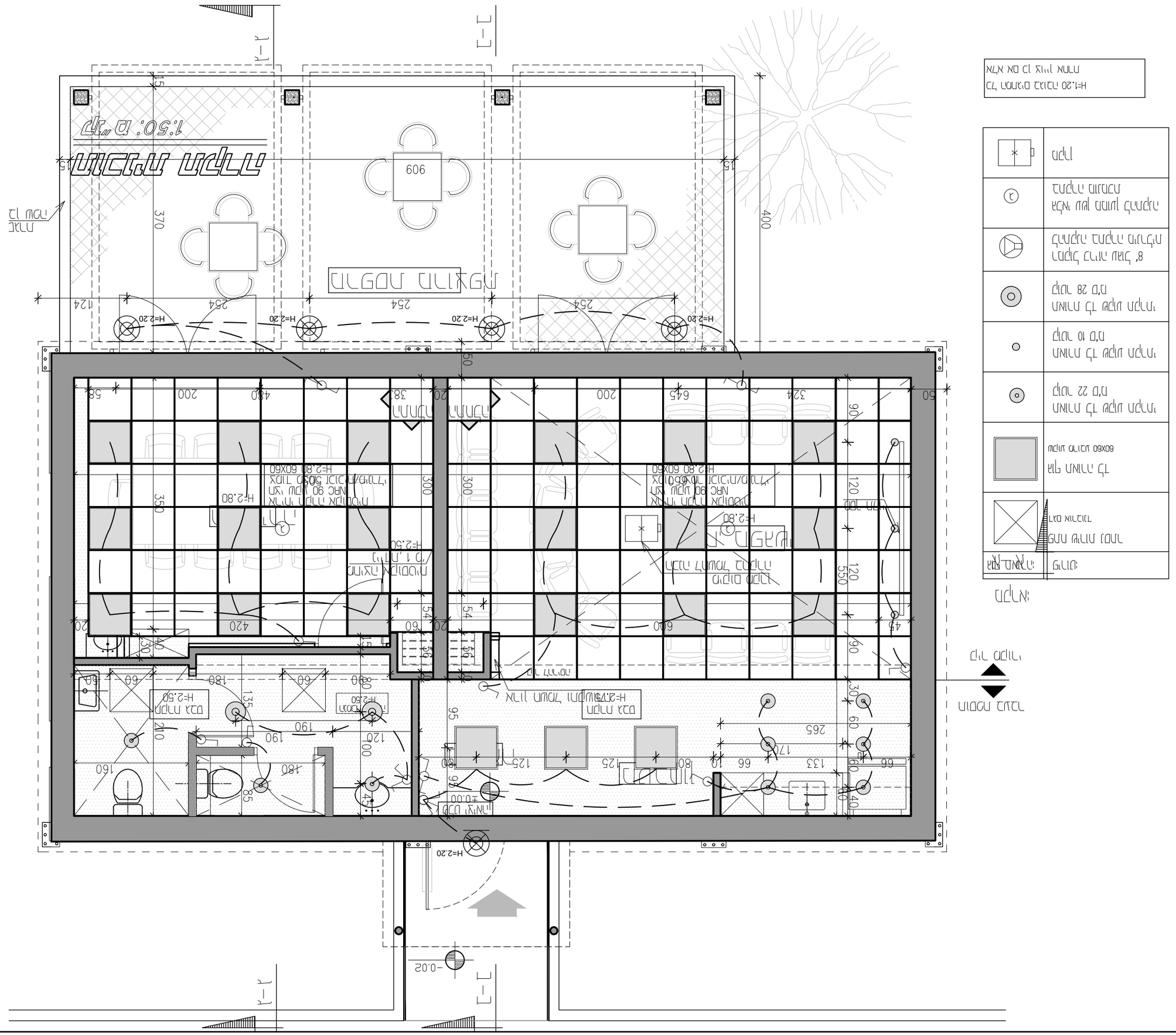
מפת מיקום
1:50 :מ"מ
מדרגות מבטון
H=2.20
H=2.80
H=2.50
H=0.00
H=-0.02
מבוא ראשי
מבוא משני
מעבר לגינה
מעבר לגינה
מעבר לגינה

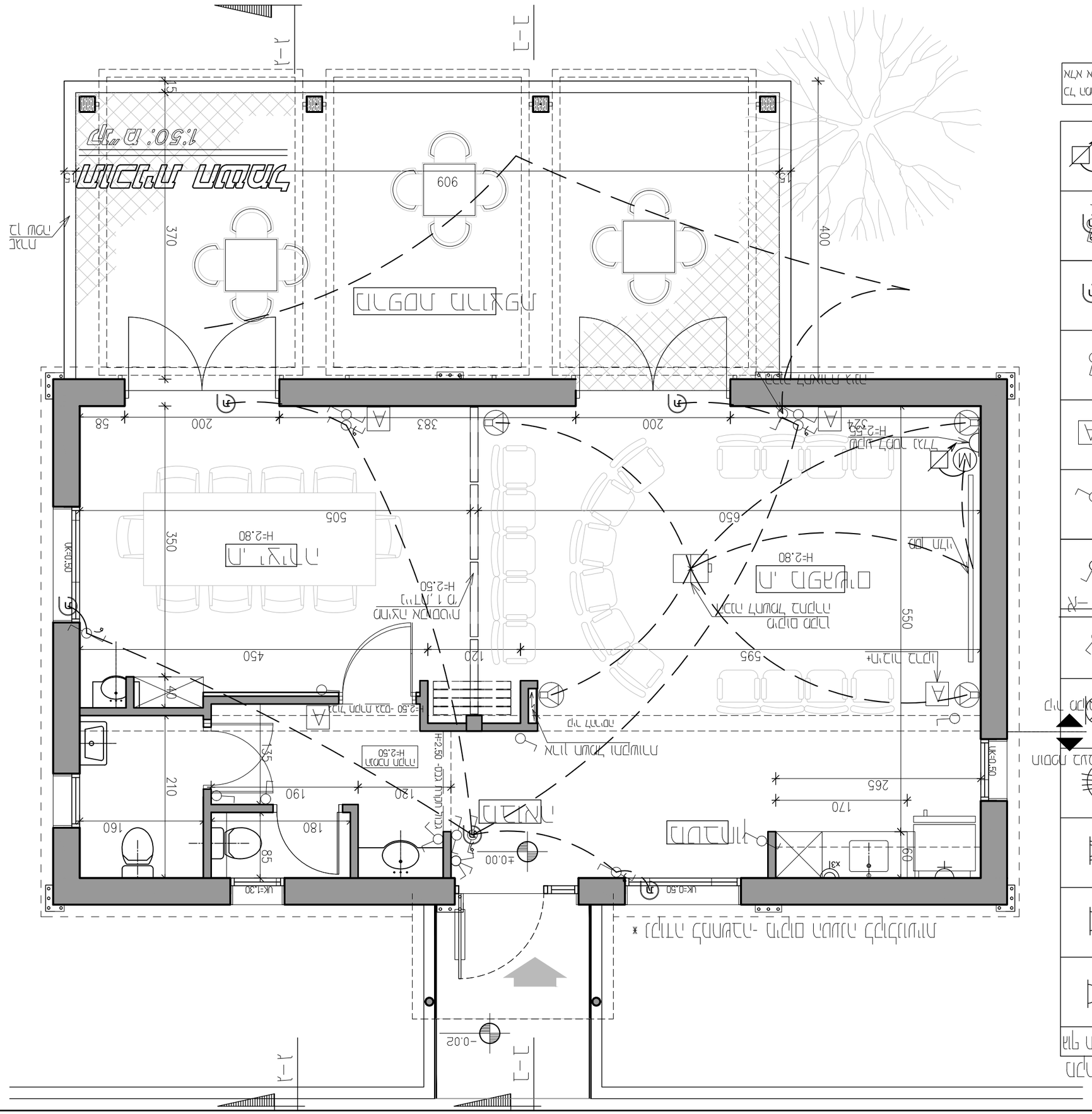
מבנה מגורים
1:50 מ"מ
מבנה מגורים
מבנה מגורים
מבנה מגורים

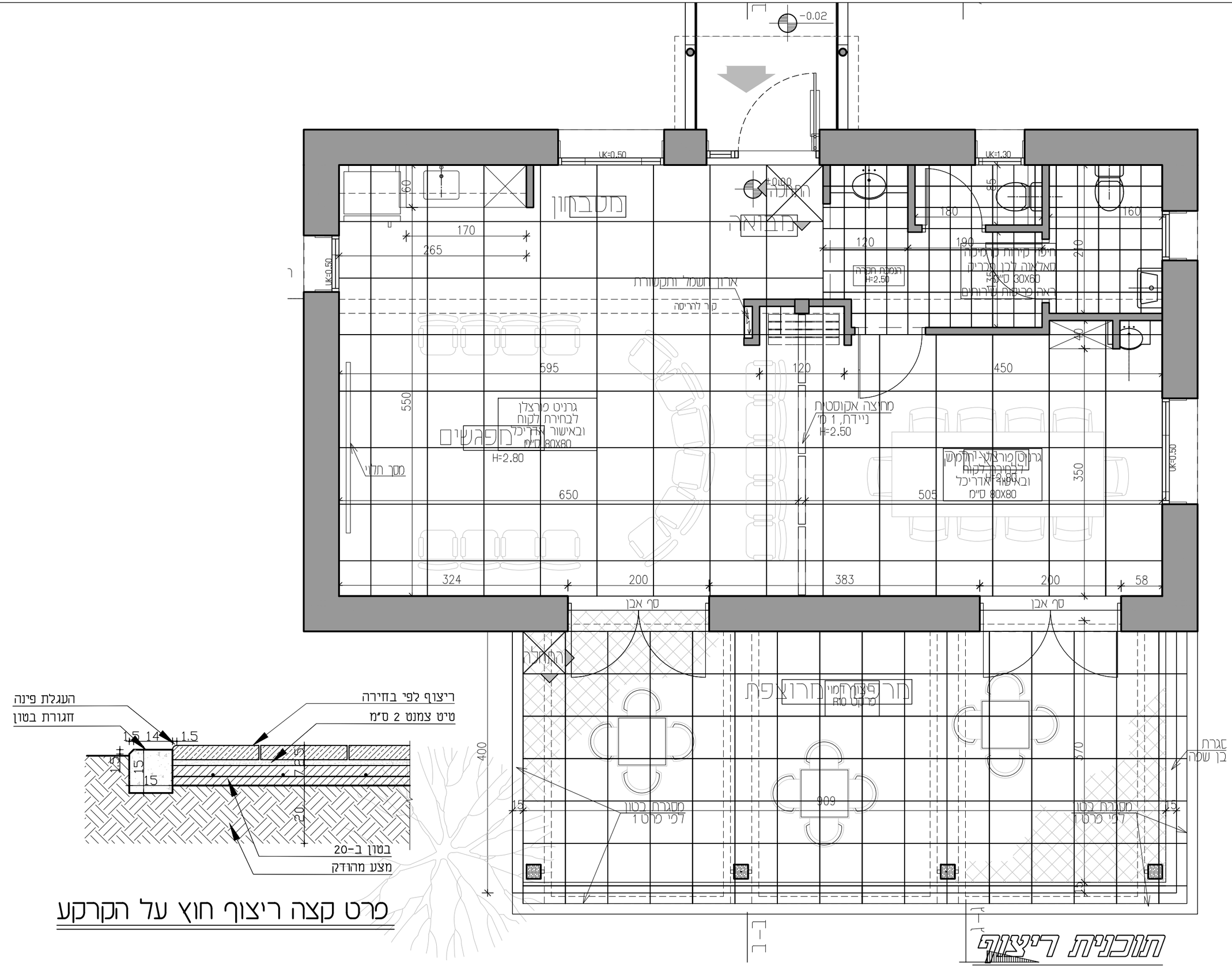

פרט קצה ריצוף חוץ על הקרקע

יר.יר. אדריכלות
www.yarhi.co.il | 054-7461709

מעון הילדים

אלעד

שלב עיצוב

רשאי:

גליון: 10

מהדורה: 1

קנ"מ: 1:50

תאריך: 15.06.2022

- בקשה להיתר
- תכנון מפורט
- תכנון מוקדמת
- לביצוע

רשימת אלומיניום

פרויקט

מועדון ותיקים
בית גמליאל

לביצוע
קנ"מ 1:50

28.12.21

מהדורה 1

מפרט פירזול ואביזרים

כל המפרט יעמוד בדרישות מנה"פ
כל האביזרים יאושרו ע"י מנה"פ לפני ביצוע

.01 דלתות אלומיניום – 1

3 צירי פרפר עם מיסב כדורי מנירוסטה הברגת צירים ע"י בורג פטנט
ידית אלומיניום ש"ע לדגם HOP+P44 גמר אלומיניום מוברש
מפתח פרפר פנימי ותפס לקיבוע הדלת במצב פתוח
מעצור ידית מותקן בקיר

זיגוג עפ"י תקן ישראלי או רשימת האלומיניום

כל האביזרים יהיו מקוריים ובאחריות.

בכל הפתחים יורכב משקוף עיוור מגולוון 2 מ"מ

הקבלן יספק מנעול עם מפתח מסטר לכל הדלתות.

הערות:

כל החלונות והדלתות עם רשת ניידת/קבוע לפי סוג הפתיחה

כל החלונות והדלתות עם תריס חשמלי הם בעלי הפעלה משולבת

~קבלן יספק מפתח מאסטר לכל הדלתות~

יחי אדריכלות
www.yarhi.co.il | 054-7461709

בית גמליאל

מועדון ותיקים

אלומיניום

רשימה:

גליון: 1

תאריך: 15.06.2022

כב"מ: 1:50

מהדורה: 1

סוג: ● ביצוע ○ לאישור ○ למכרז ○ לעיון

● הקמה	○ הגשה	○ מכרז	○ היתר
1	הוראת עבודה:	1:50	מ"מ:
		15.06.2022	תאריך:
		12	גיליון:
		אמיר:	
		מיקום בניין	
		מידות	
		תאור:	
		1:50	
		הערות:	

כמות	גמר	פירוק	תרים	דיגום	כנפיים	משקוף
1	RAL לפי בחירת לקוח \ אדריכל	לפי מפרט יצרן	אין	בידודית 5,8,5 מ"מ,שקופה + תחתון מחוסם	דלת כנף+צד קבוע	פרופיל קליל 7000

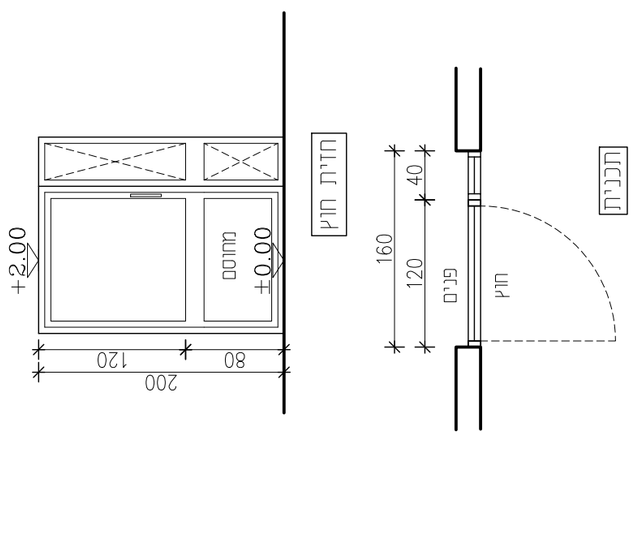

1 N

דלת כניסה ראשית

160X200

כמות	גמר	פירוק	תרים	דיגום	כנפיים	משקוף
2	RAL לפי בחירת לקוח \ אדריכל	לפי מפרט יצרן	יש, חשמלי, משוך אור	בידודית 5,8,5 מ"מ,שקופה	קבוע תחתון+פתיחת הדף+רשת הדף	פרופיל קליל 7000

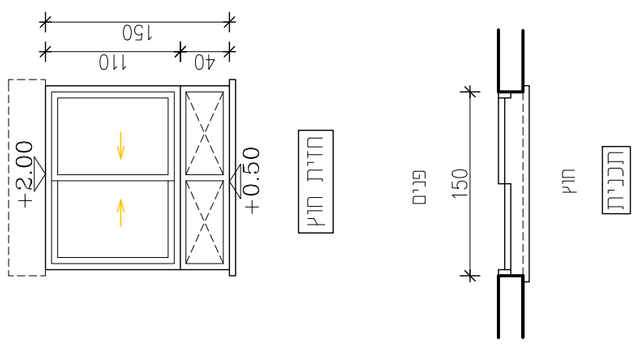

2 N

חלון מבואה\מ.יצירה

150\150

מיתרים יזמות
www.yarhi.co.il | 054-7461709

מהדורה:	תיקון	●	לביצוע
		○	לאישור
		○	לתיאום
		○	לידיעה

1	תיקון מדידות	15.06.2022
	מ"מ:	1:50
	מהדורה:	

גיליון:	13

שם הפרויקט:	מרכז מסחרי מגדל
שם המגרש:	מגרש 1

מגדל יעקבי בע"מ
www.yaki.co.il | 054-7461709

4 | חלון שרותים

מיקום בבניין: חלון שרותים

מידות: 70X70

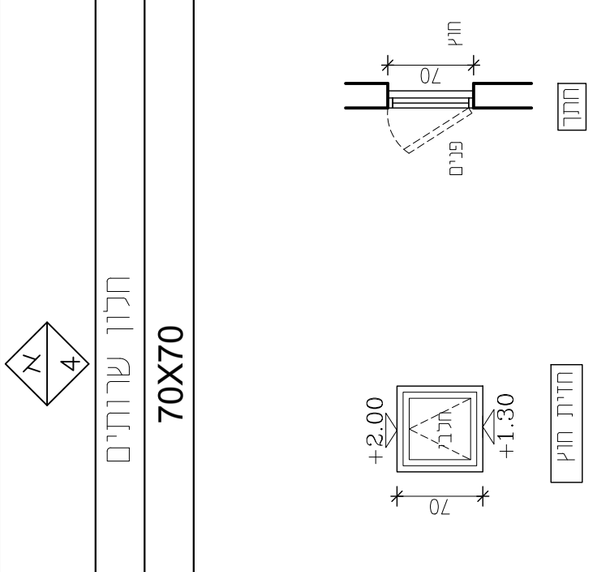

תאור: 1:50

הערות: מיקום: ע"ג קיר פנימי

כמות	גמר	פירזול	תרים	דיגום	כנפיים	משקוף
2	לפי RAL לפי בחירת לקוח \ אדריכל	לפי מפרט יצרן	אין	בידודית 5,8,5 מ"מ, חלבי	קיפ + רשת קבועה מתפרקת על החלק הנפתח	4500 קליל

3 | חלון מטבחון

מיקום בבניין: חלון מטבחון

מידות: 80\150

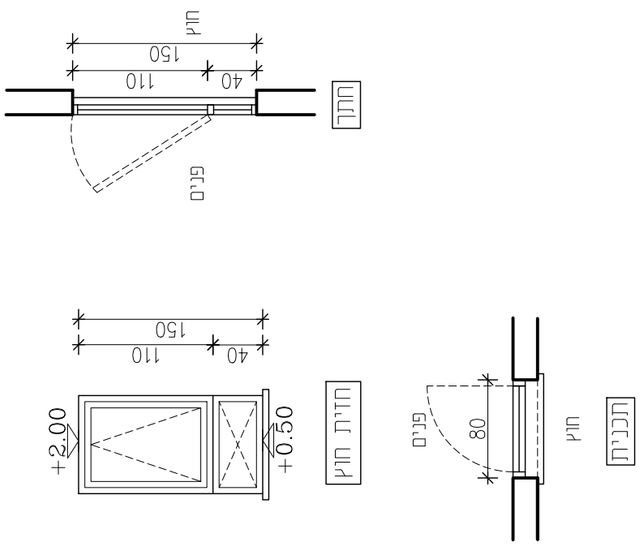

תאור: 1:50

הערות: חלוקה לפי חדשים
מיקום: ע"ג קיר פנימי

כמות	גמר	פירזול	תרים	דיגום	כנפיים	משקוף
1	לפי RAL לפי בחירת לקוח \ אדריכל	לפי מפרט יצרן	אין	בידודית 5,8,5 מ"מ, שקופה	קבוע תחתון+ קיפ + רשת קבועה מתפרקת על החלק הנפתח	4500 קליל

מיקום בבניין	דלת יציאה למרפסת
מידות	200X200

תאור:
1:50

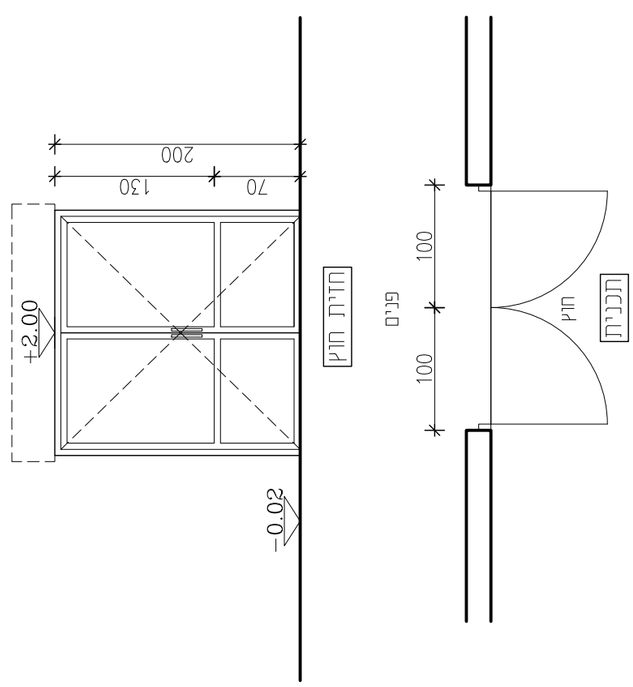

הערות:
חלוקה לפי תרשים
מעוגל לשונית וציילנדר פרופ בצד הפנימי של הדלת ומאסטר בצד החיצוני

משקוף	פרופיל קליל 4500
כנפיים	דלת דו כנפית
דיגום	טריפלקס
תרים	יש, חשמלי, משך אור
פירזול	עפ"י מפרט יצרן מעוגל לשונית וציילנדר פרופ בצד הפנימי של הדלת ומאסטר בצד החיצוני
גמר	RAL כפי בחירת לקוח \ אלומיניום
כמות	2

:הערות כלליות

- ○ לבן
- ○ לבן מט
- ○ לבן מבריק
- ● לבן מלמד

מספר:	1
תאריך:	15.06.2022
מ"מ:	1:50
שרטט:	אמיר

מספר הזמנה:	14
לקוח:	אמיר אלמוג

מרפסת אלומיניום

אמיר אלומיניום בע"מ
www.yahli.co.il | 054-7461709

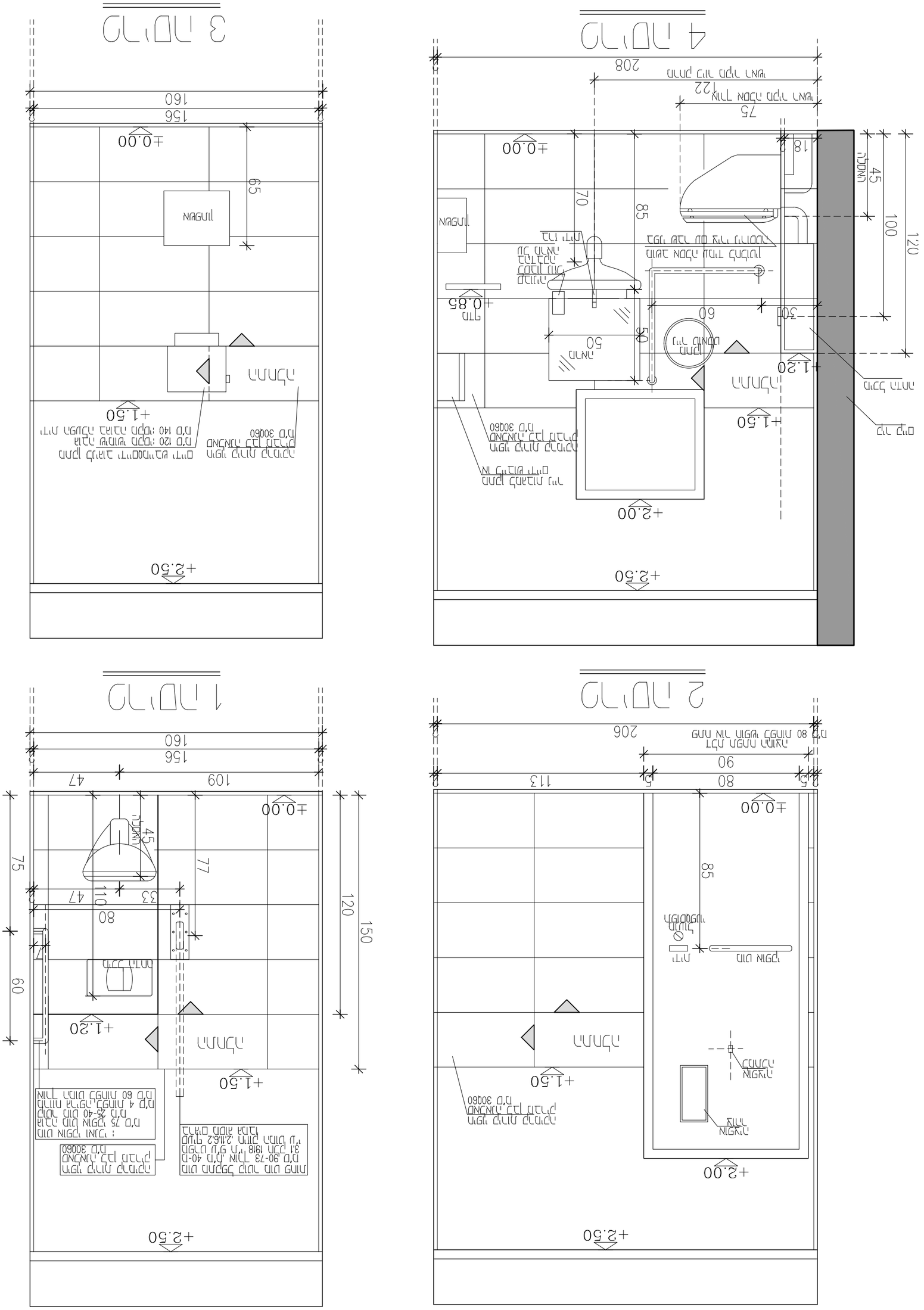

מדרגות מעלית	:מקום	:מקרא	:מהדורה
מגדל יגאל אלון	1:50	1	31.07.2022
	:מס' גליון		
	15		

:מקום

מגדל יגאל אלון

www.yahli.co.il | 054-7461709

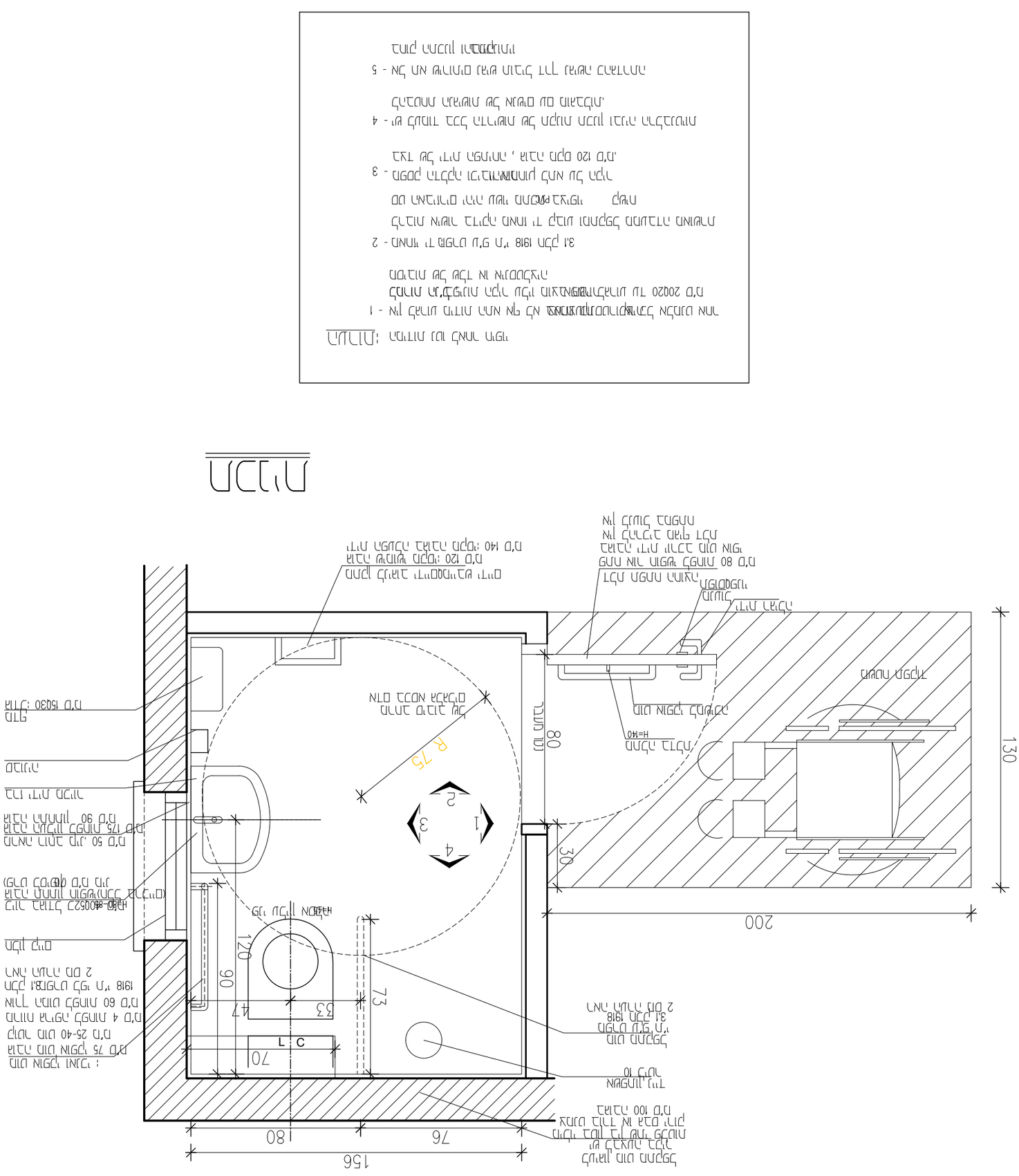
מדידה
1:50
15.06.2022
16
מדידה מלווה
מדידה מקדמית
מדידה מפורטת
מדידה לרישוי
מדידה לביצוע
מדידה לאישור
מדידה לעדכון
מדידה לתיעוד
מדידה לאחר ביצוע
מדידה לפירוק
מדידה לשימור
מדידה לבדיקה
מדידה לבטיחות
מדידה לאיכות סביבה
מדידה לנגישות
מדידה לכיבוי אש
מדידה לתאורה
מדידה לאוורור
מדידה לחשמל
מדידה לאינסטלציה
מדידה לבטון
מדידה לפלדה
מדידה לעץ
מדידה לאלומיניום
מדידה לזכוכית
מדידה לגבס
מדידה לצבע
מדידה לריצוף
מדידה לגינון
מדידה לתשתיות
מדידה לרכש
מדידה לתקציב
מדידה לבקרה
מדידה לתיעוד
מדידה לארכיון
מדידה לעדכון
מדידה לאישור
מדידה לביצוע
מדידה לבדיקה
מדידה לתיקון
מדידה לשינוי

יגיון	מרחבי שירותים	מרכז מסחרי	17	1:50
				31.07.2022

● בבניה
○ בביצוע
○ בתכנון
○ בטיפול

מרחבי שירותים – מדרגות ומעברים

מרחב מדרגות רב קומתי:

1. מדרגות בגרם מדרגות – רוחב מינימלי 70 ס"מ.
2. מאחורי המדרגות יותר מרווח חופשי לתרגילי מתיחות.
3. מדרגות מעבר חייבות בתאורה ושילוט חזותי ברור.
4. מדרגות חיצוניות יותר מדרגות פנים, מעוגנות היטב ומאפשרות אחיזה.

מרחב מבוגרים:

1. מדרגות נגישות מבחינת מרחב – 150/200 מינימום. אין מדרגות בגובה בלבד.
2. מדרגות בגרם – לפי מדרגות אינדיבידואלי.
3. מרחב מעבר לכיסא גלגלים – 90 ס"מ מינימום לפחות 30 ס"מ מעל פני הרצפה מדרגות מדרגות מהמדרגות.
4. מדרגות מבוגרים – 45–50 ס"מ ומעלה.
5. מרחב מנוח לא נגיש – מרחב מנוח לא נגיש.

מרחב מבוגרים רב תרבותי:

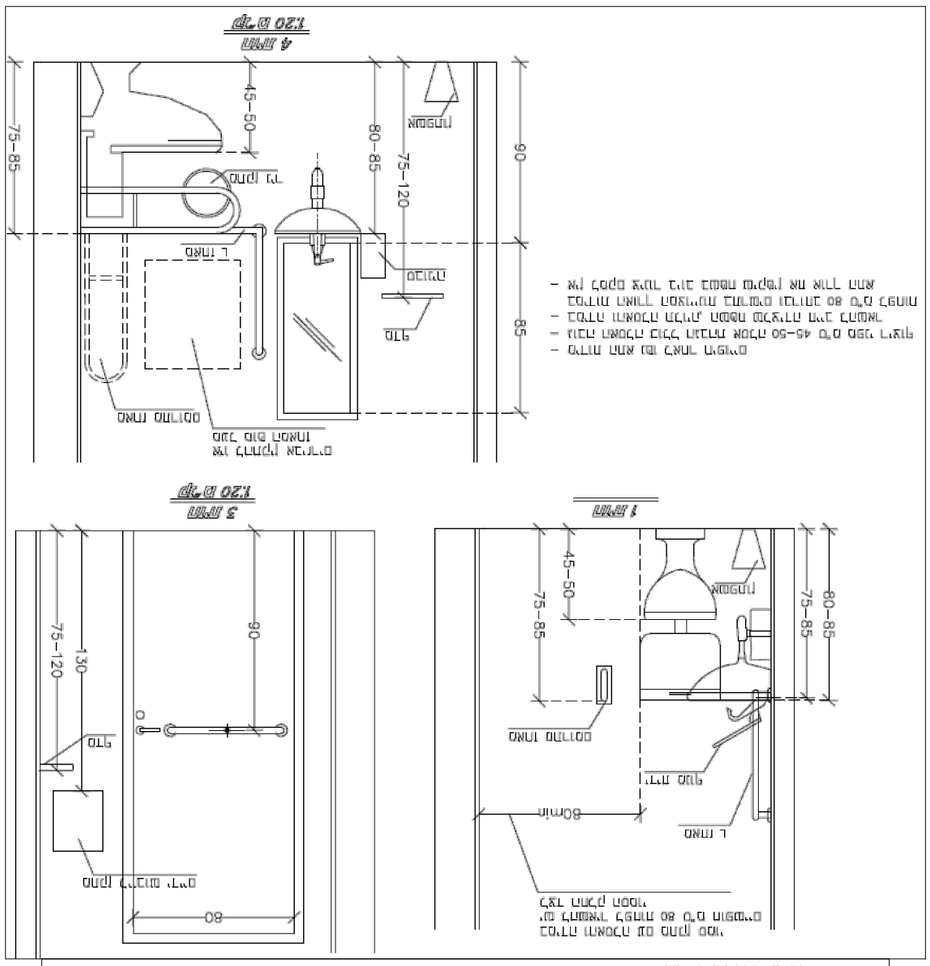
1 מדרגה
2 מדרגות
3 מדרגות
4 מדרגות
L מנוח
מנעול
מדרגות מנוח
מדרגות מנוח לא נגיש
מדרגות מנוח לא נגיש
מדרגות מנוח לא נגיש