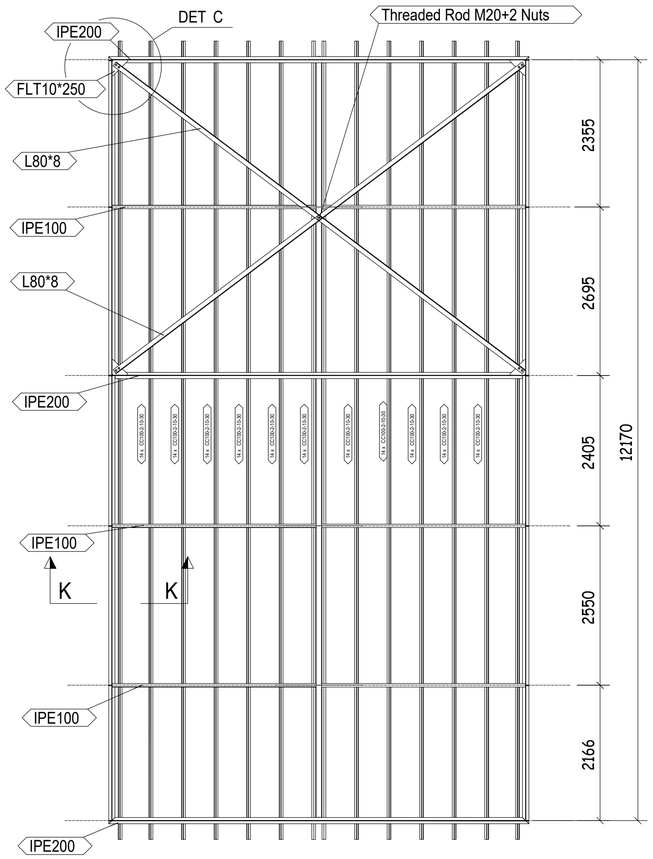

Y - Y

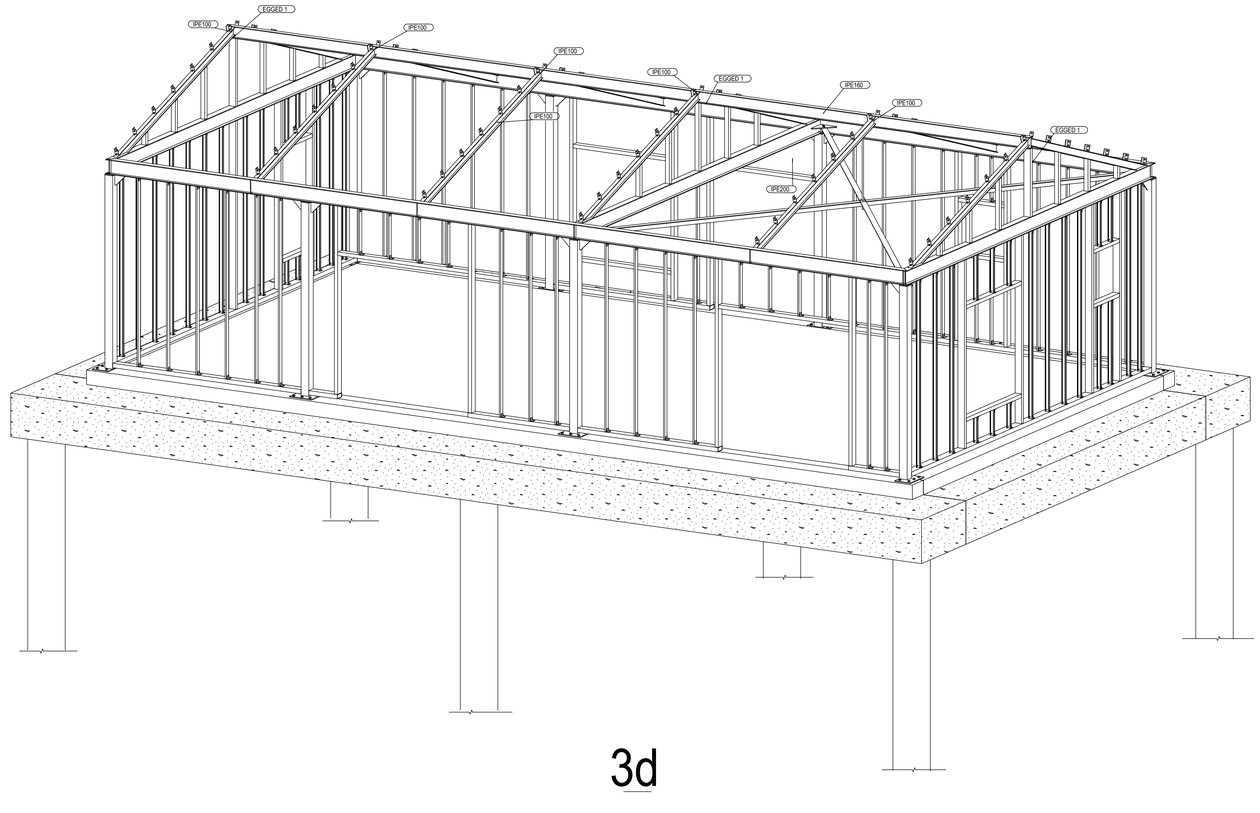

3d

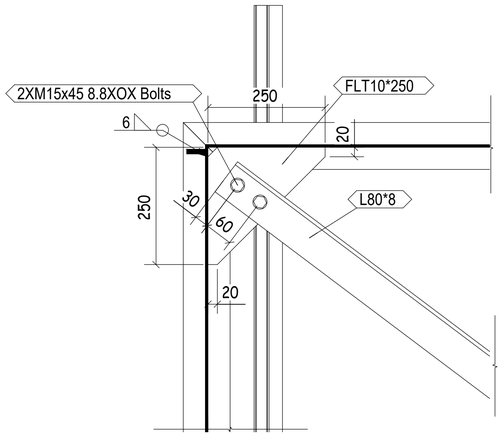

DETAIL C

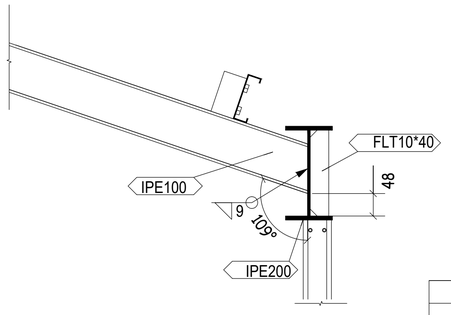

K - K

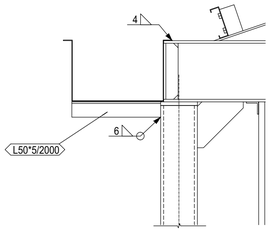

DETAIL D

פרט מזחלה עקרוני

מקום מזחלה לפי אדריכלות!

העבודה תעשה ע"י מסגר מוסמך בלבד!

כל הפרופילים והפלטות יהיו מגולוונים

יש לסגור את קצה כל הפרופילים בפח מגלוון 5 מ"מ

26.06.22	למכרז	1	קבלן , מזמין
תאריך	שינוים	מהדורה	תפוצה

סדצקי איליה הנדסאי בנין טל. 052-4209183
רחי שמואל עדן 10 ירושלים ilya.sade.eng@gmail.com

שם הפרויקט: מושב בית גמליאל מועדון ותקים

תאריך 26.06.22

המזמין: מועצה איזורית חבל יבנה

מס' תכנית 5

האדריכל: ירחי אדריכלות

מהדורה 1

שם התכנית: פרטי גג 2

קנימ 1:25, 1:50

למכרז